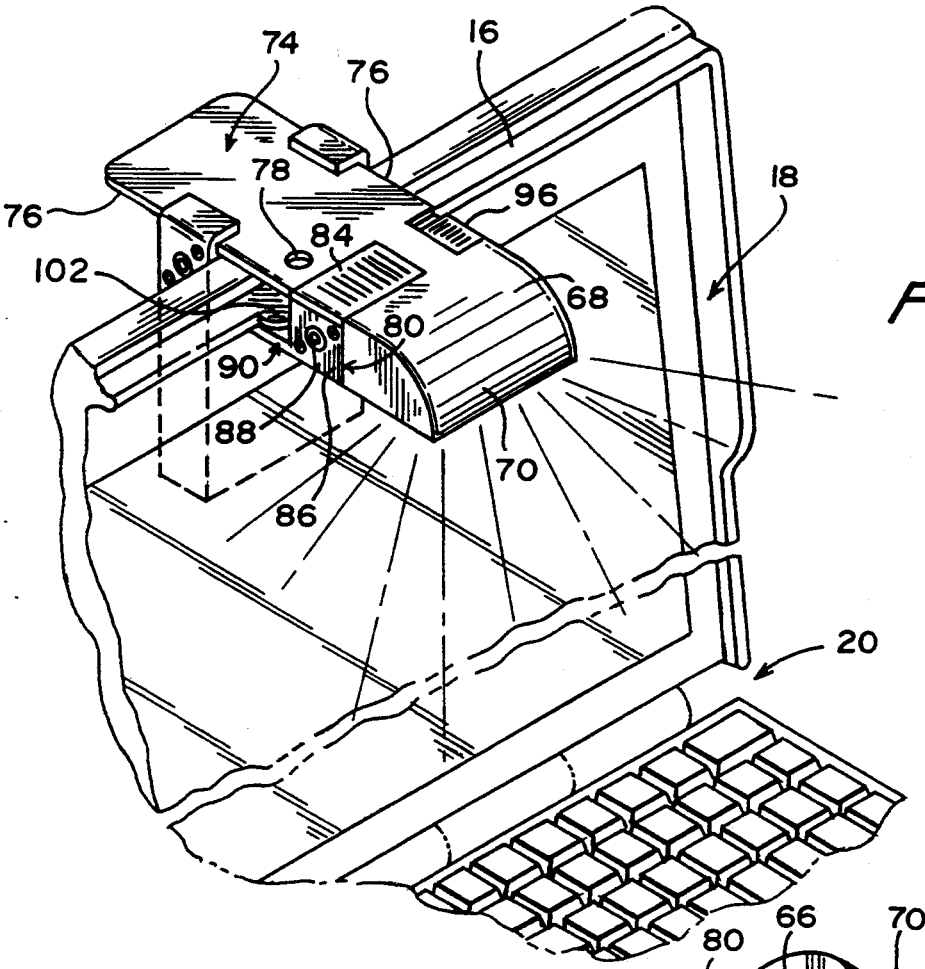
74
76
16
76
78
96
18
102
84
68
80
90
88
70
86
20

FIG. 1

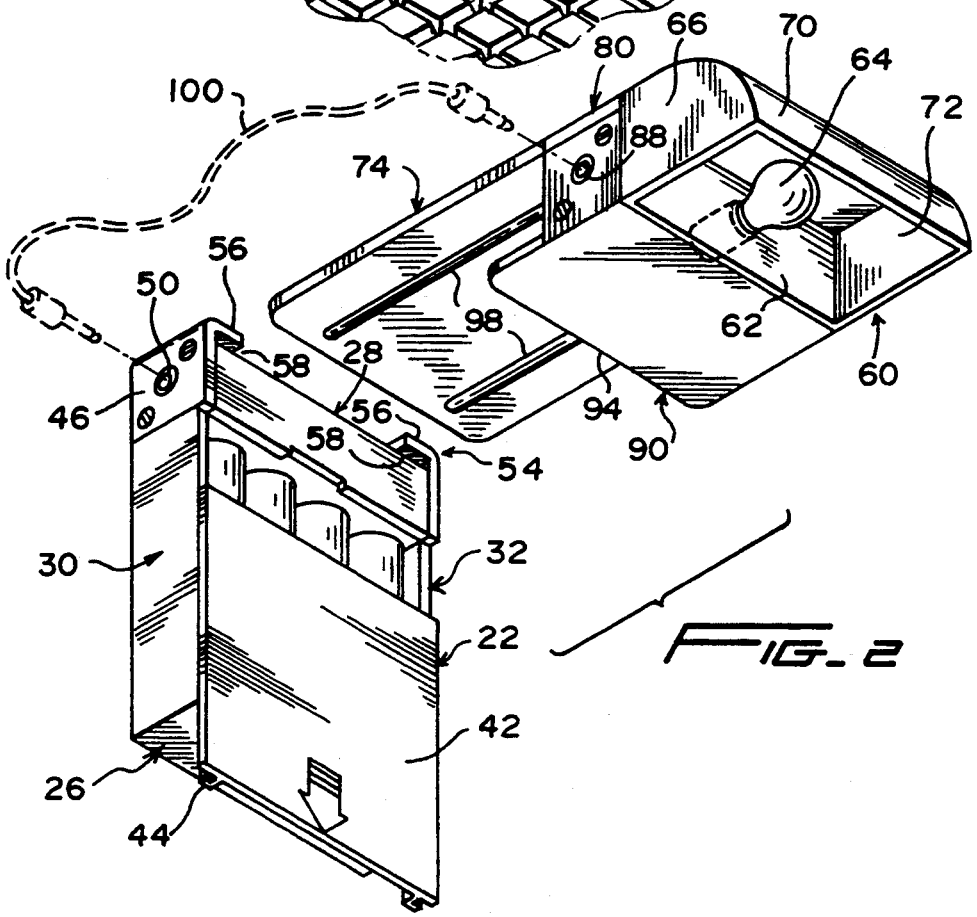
100
80
66
70
64
72
88
74
56
50
98
62
58
28
60
46
56
94
58
90
54
30
32
22
42
26
44

FIG. 2