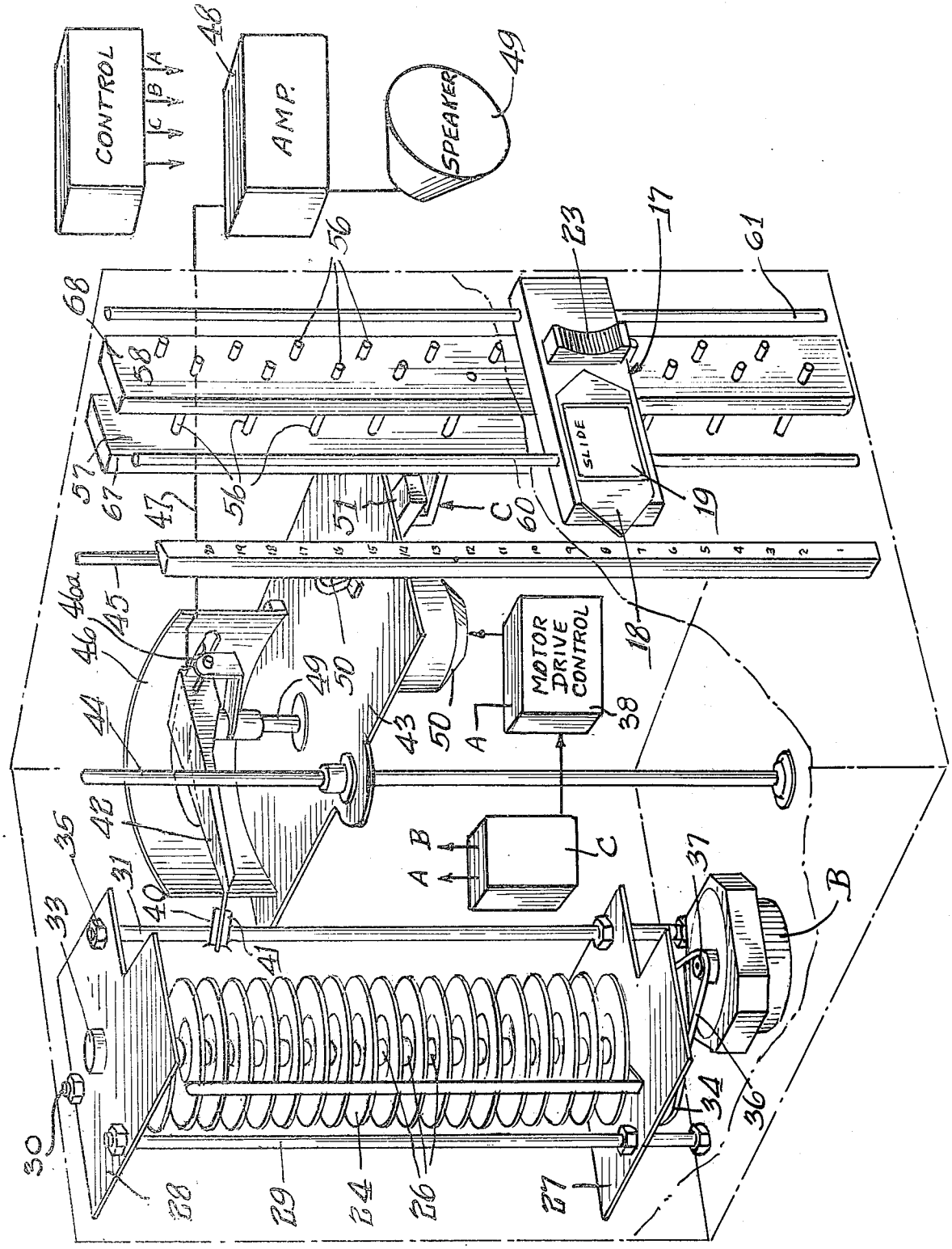

Fig. 2.