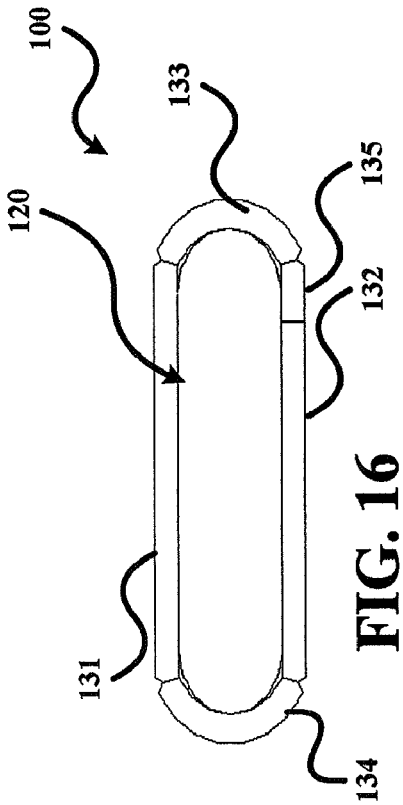

FIG. 16

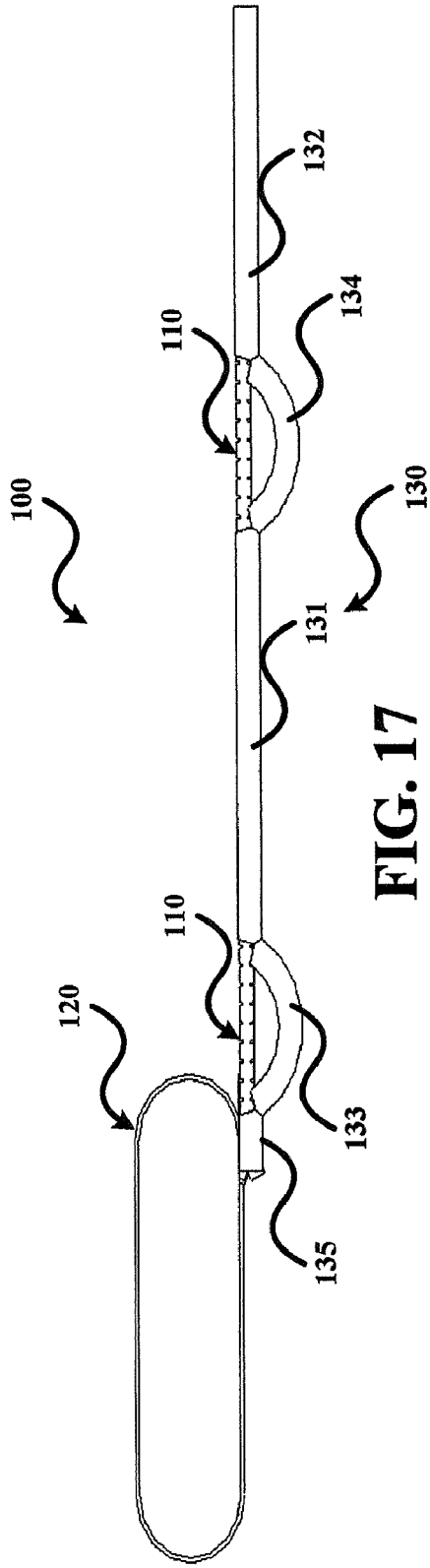

FIG. 17