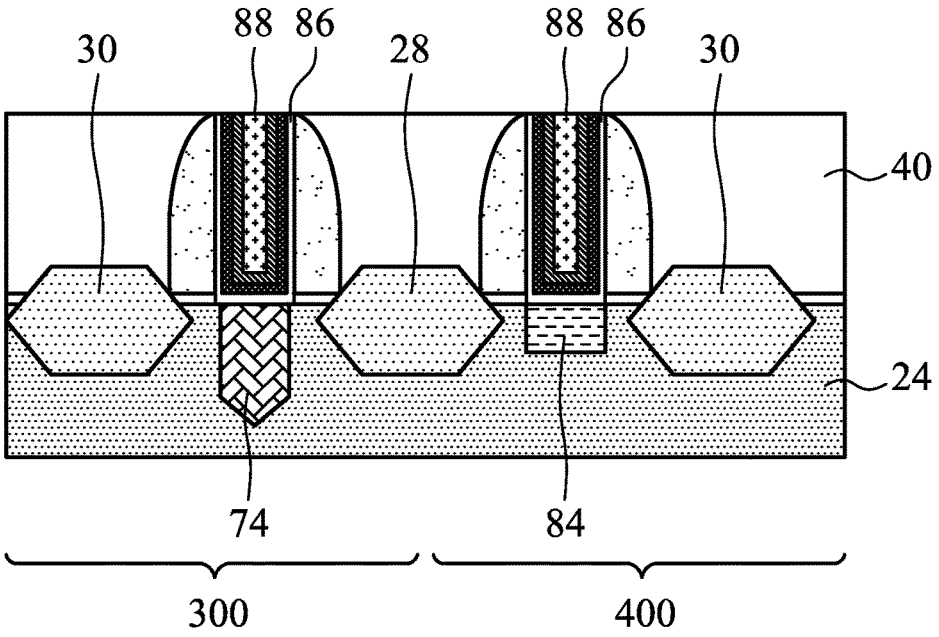

Fig. 31