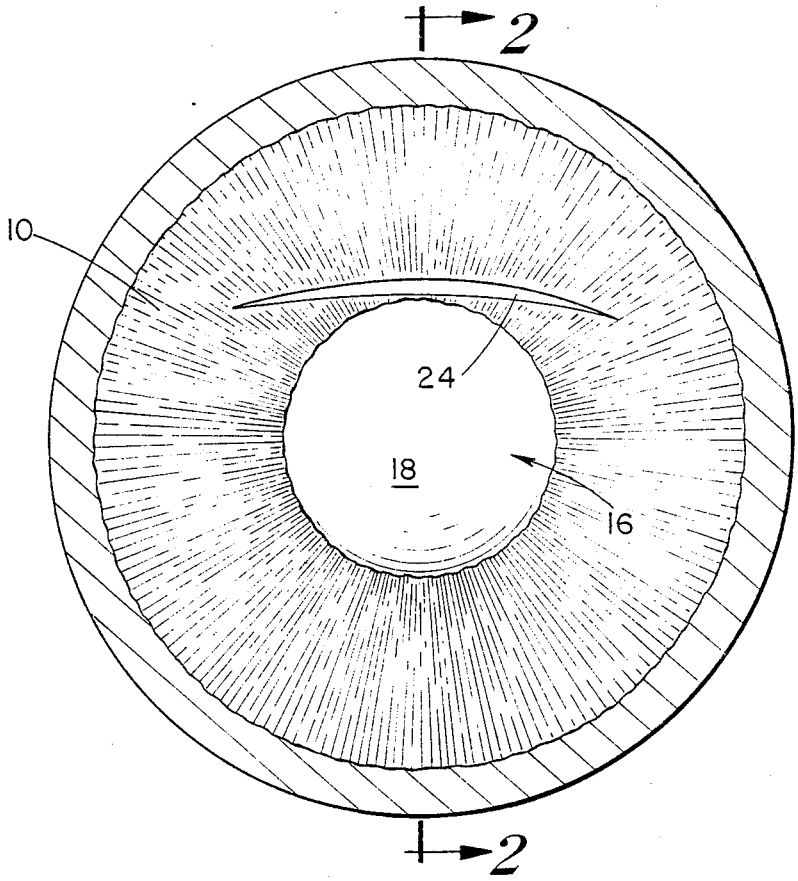
2
10
24
18
16
2

Fig.-1

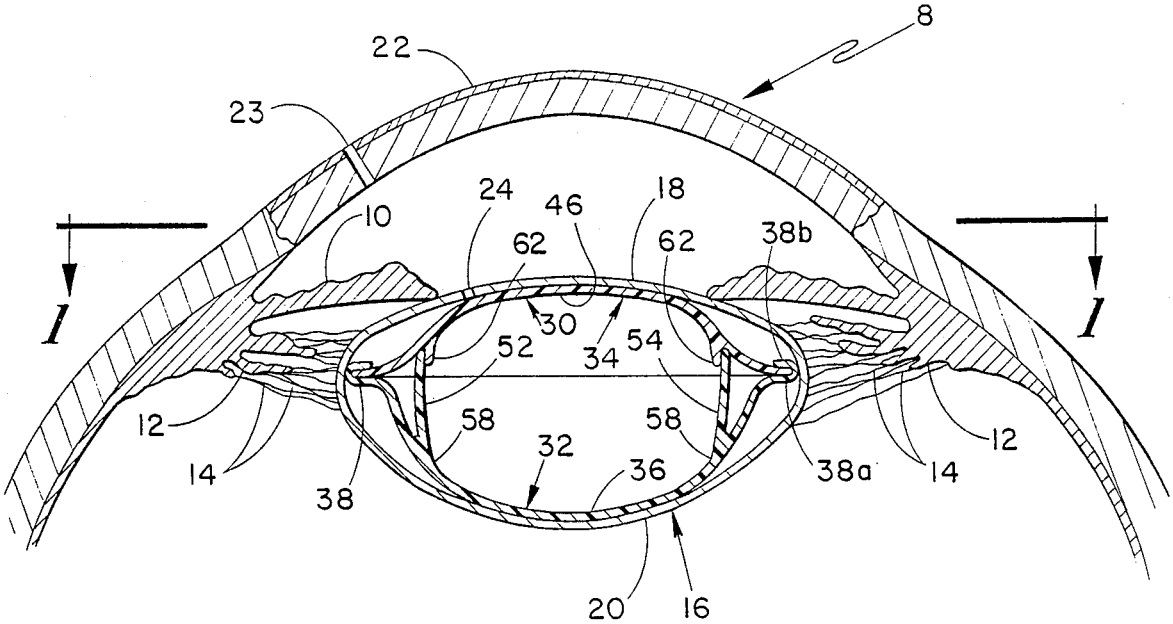
8
22
23
24
46
18
10
62
62
38b
1
1
30
52
34
54
12
58
58
12
32
14
36
38a
14
38
20
16

Fig.-2