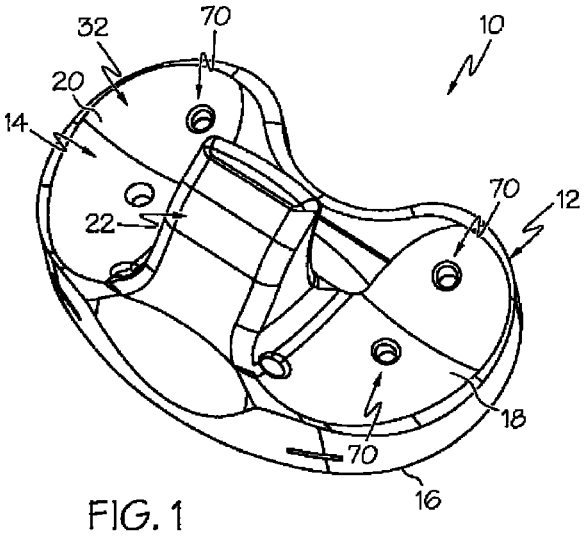
32
70
10
20
14
70
12
22
18
70
16

FIG. 1

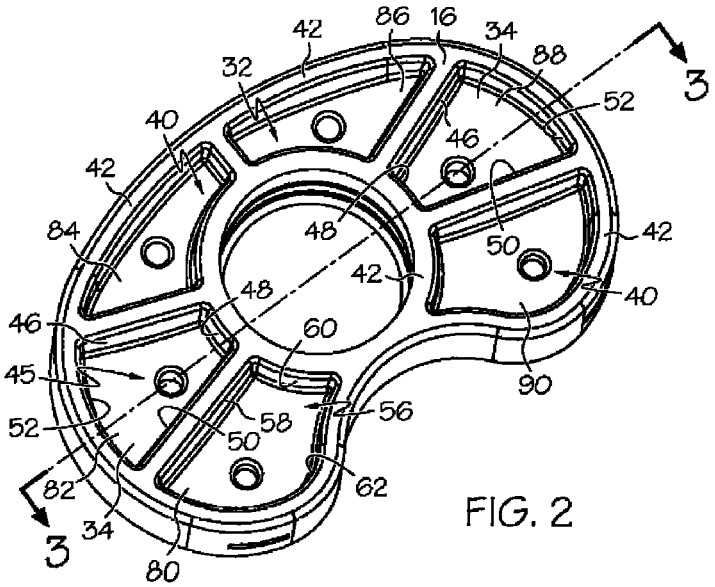
42
86
16
34
88
3
32
52
40
46
42
48
50
42
84
42
40
48
46
60
45
90
52
58
56
50
82
62
34
3
80

FIG. 2