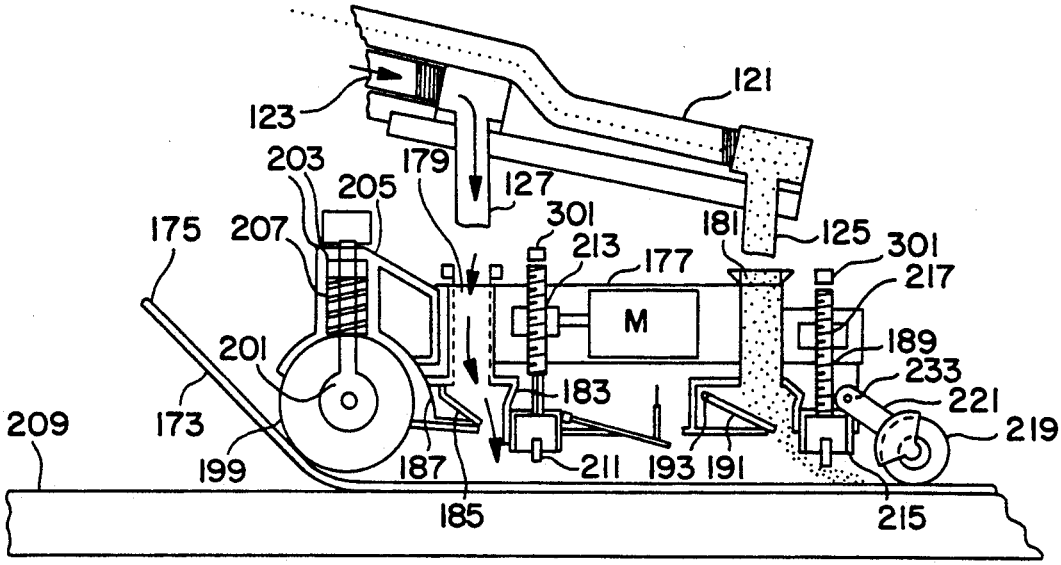
121
123
203
179
205
127
301
175
207
213
181
125
301
177
217
M
201
189
233
183
221
209
173
219
199
187
211
193
191
185
215

FIG. 9

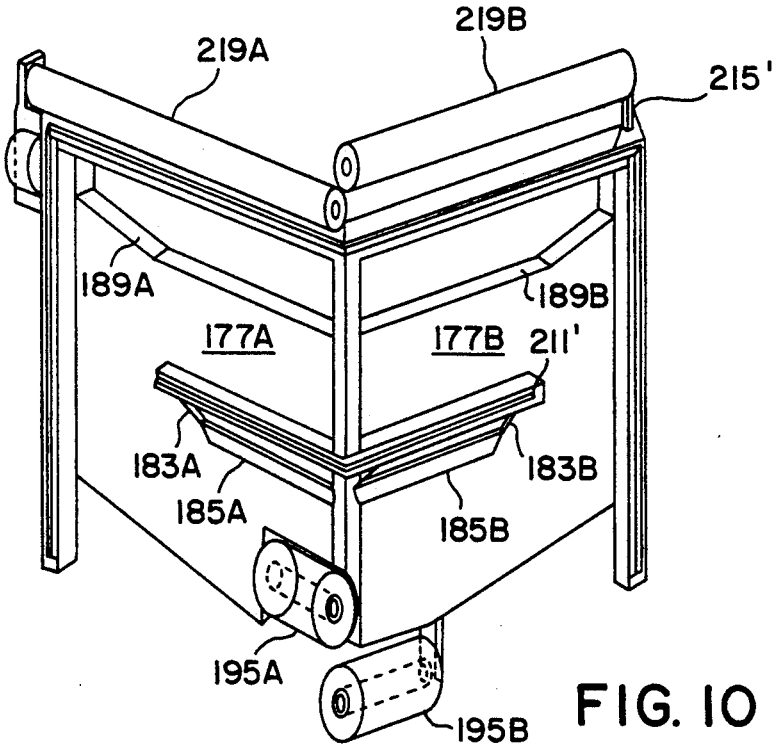
219B
219A
215'
189A
189B
177A
177B
211'
183A
183B
185A
185B
195A
195B

FIG. 10