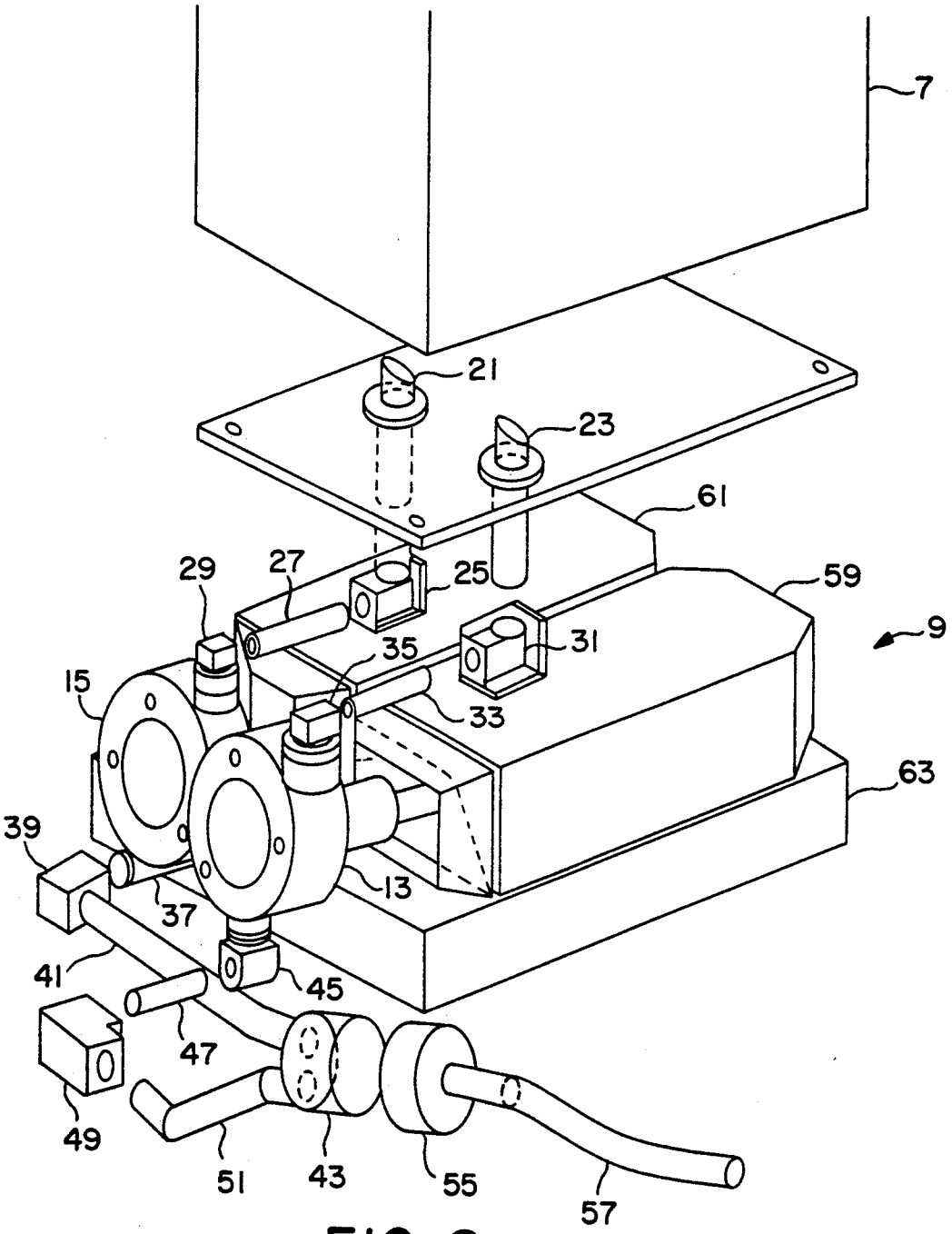

FIG. 2