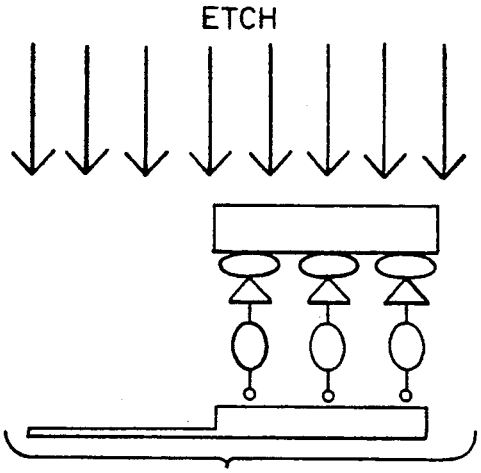


Fig.4A

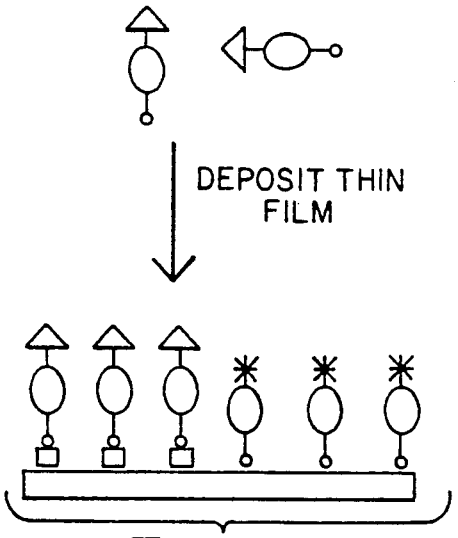


Fig.4B

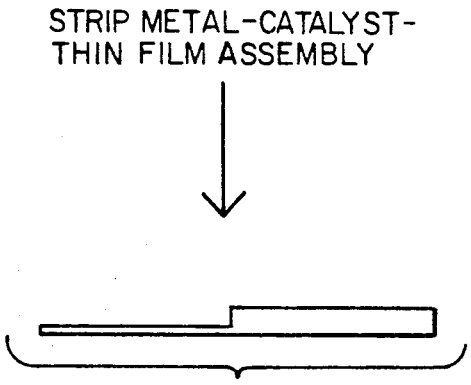


Fig.5A

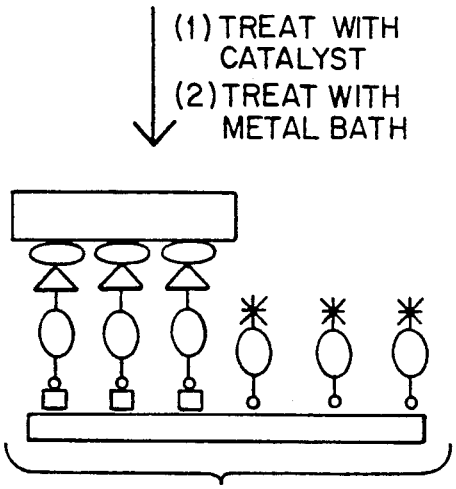


Fig. 5B