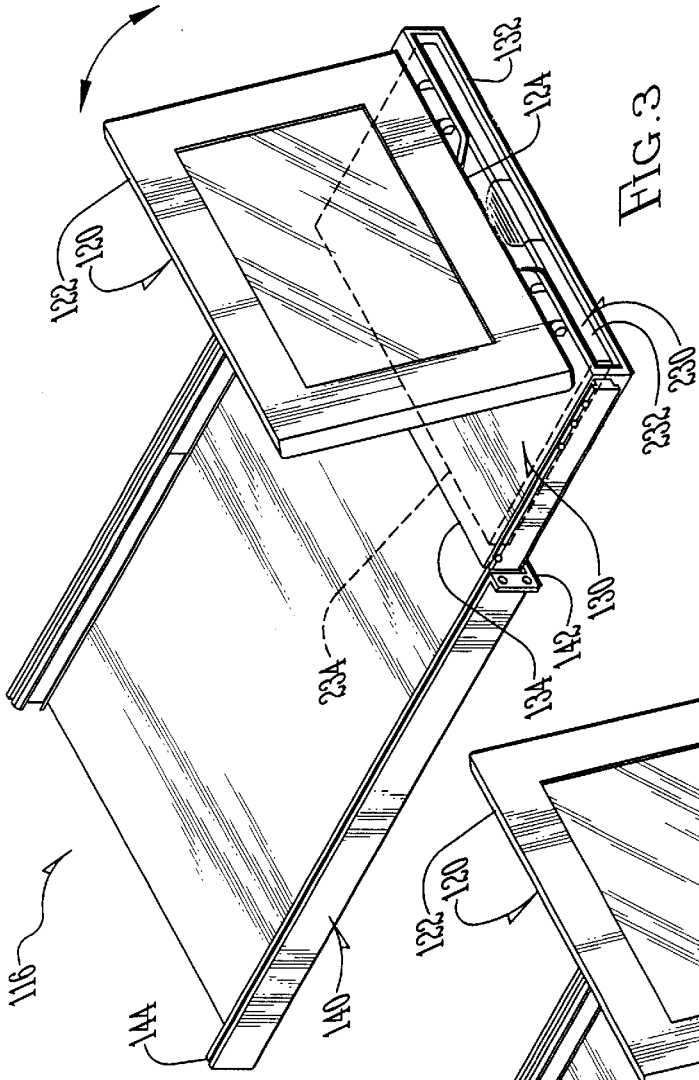
116
144
140
122
120
132
124
230
232
130
142
134
234

FIG. 3

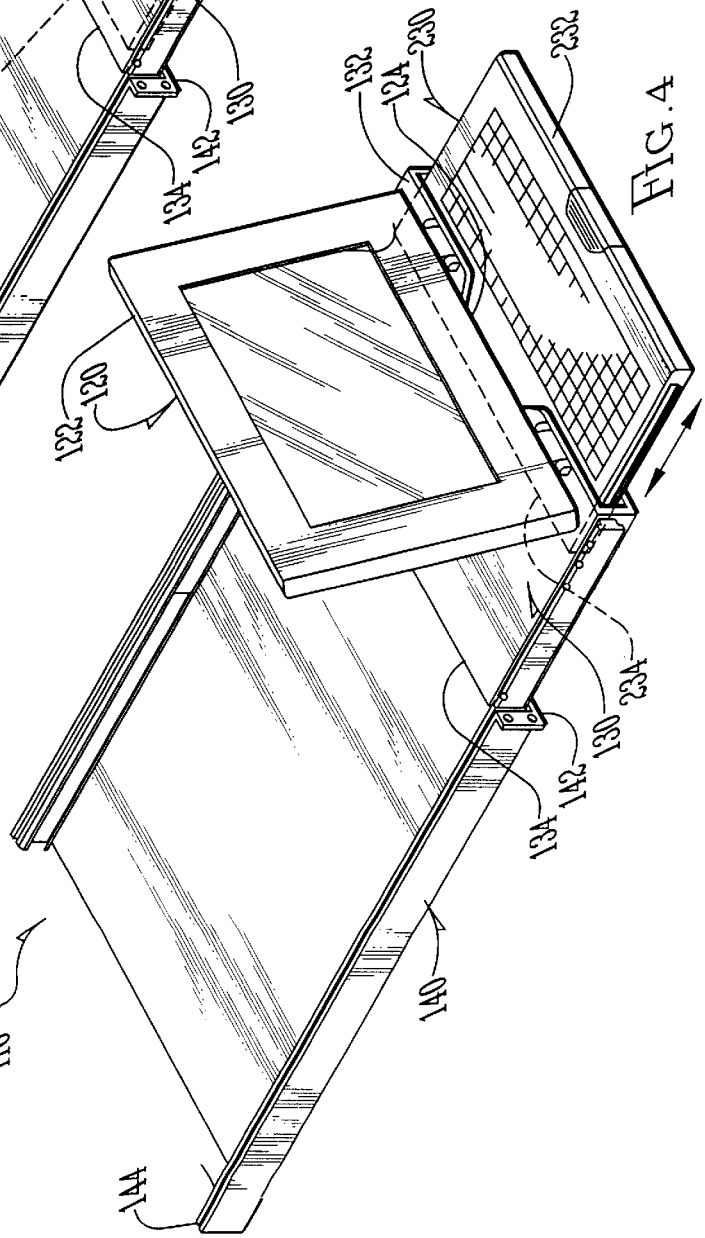
116
144
140
122
120
132
124
230
232
130
142
134
234

FIG. 4