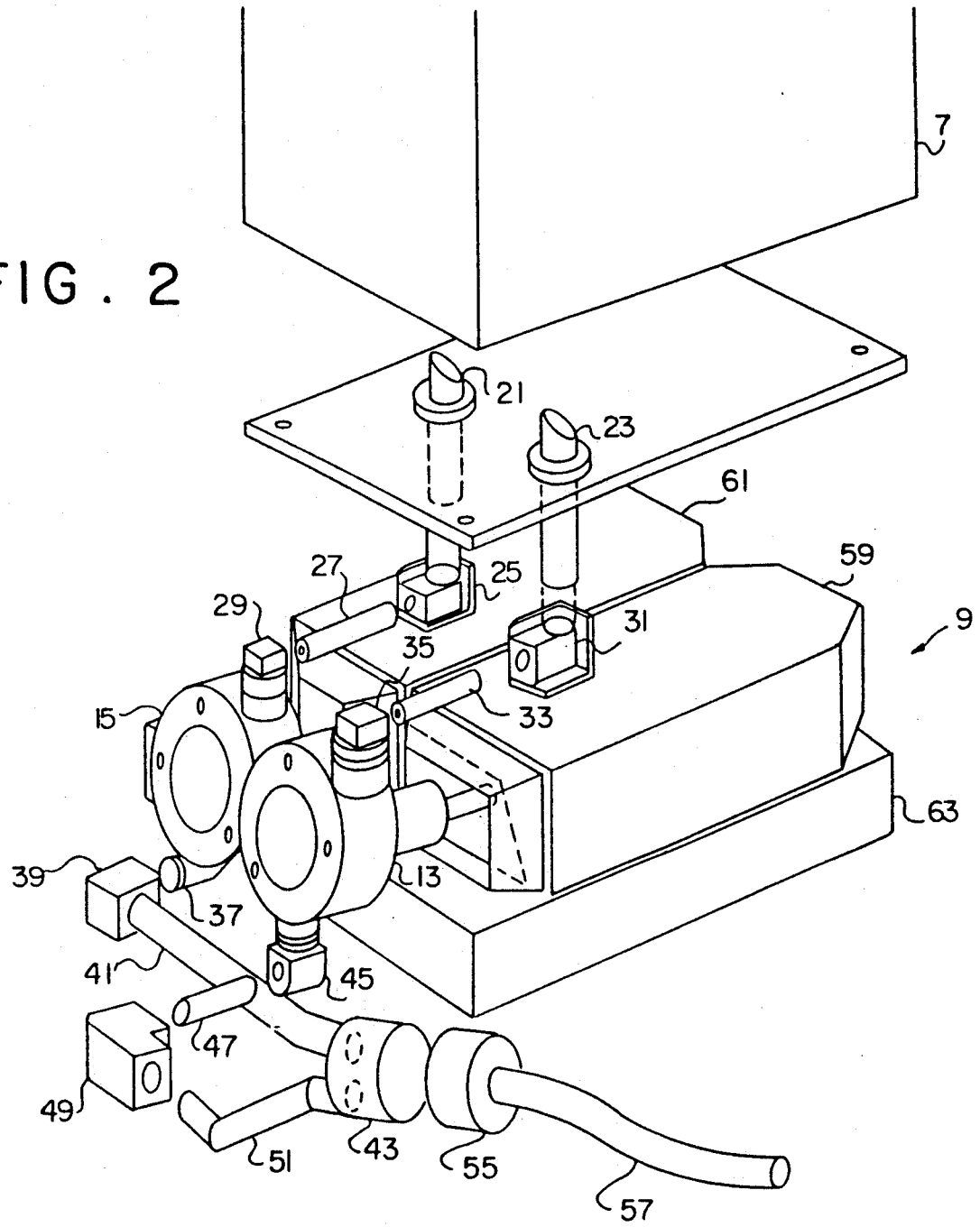FIG. 2