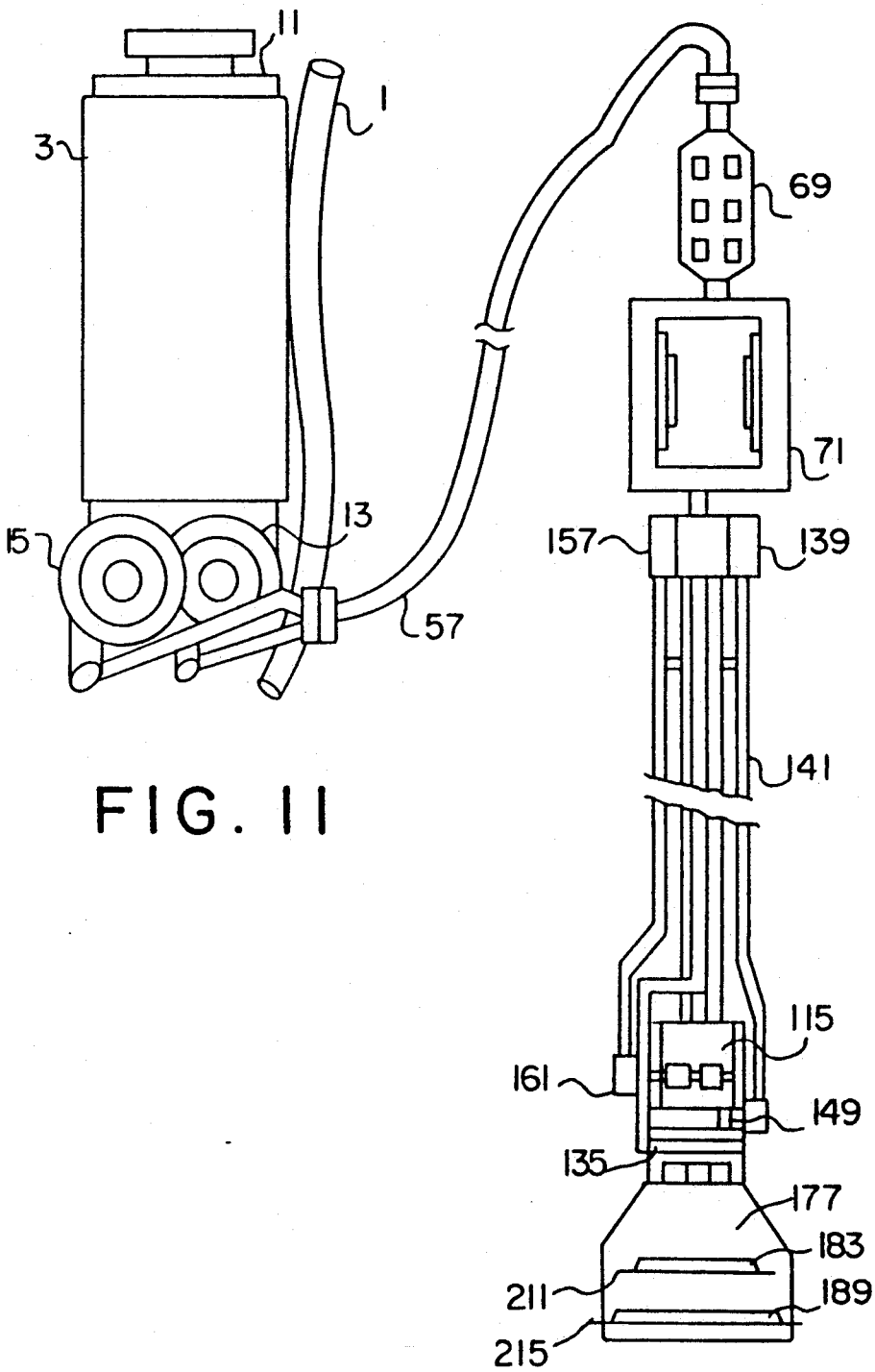
11
1
3
69
71
13
15
157
139
57
141
115
161
149
135
177
183
211
189
215

FIG. 11