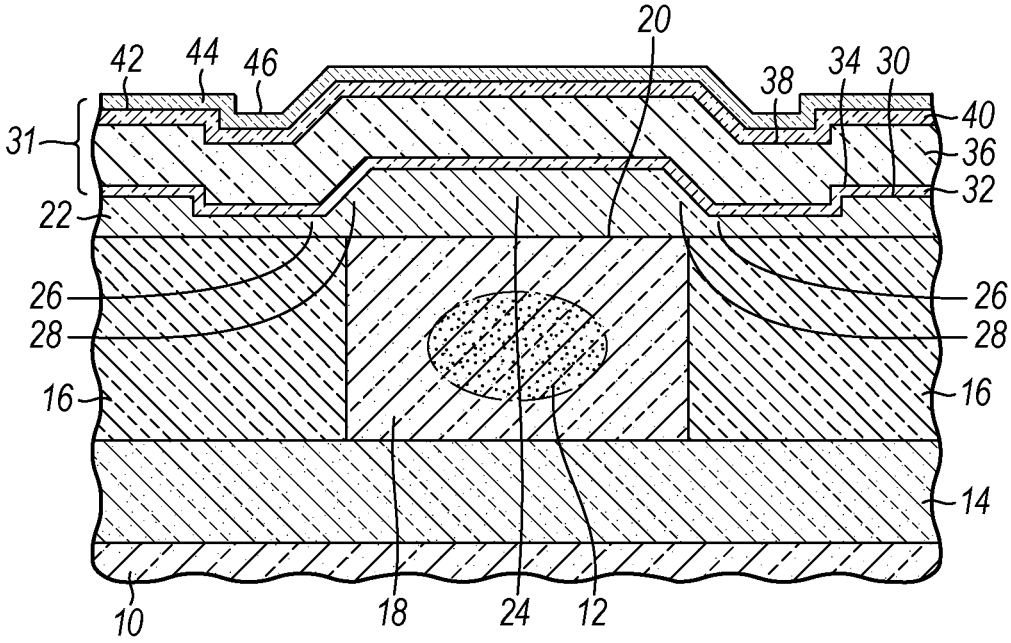
20
42
44
46
38
34
30
40
31
36
32
22
26
26
28
28
16
16
14
10
18
24
12

FIG. 1

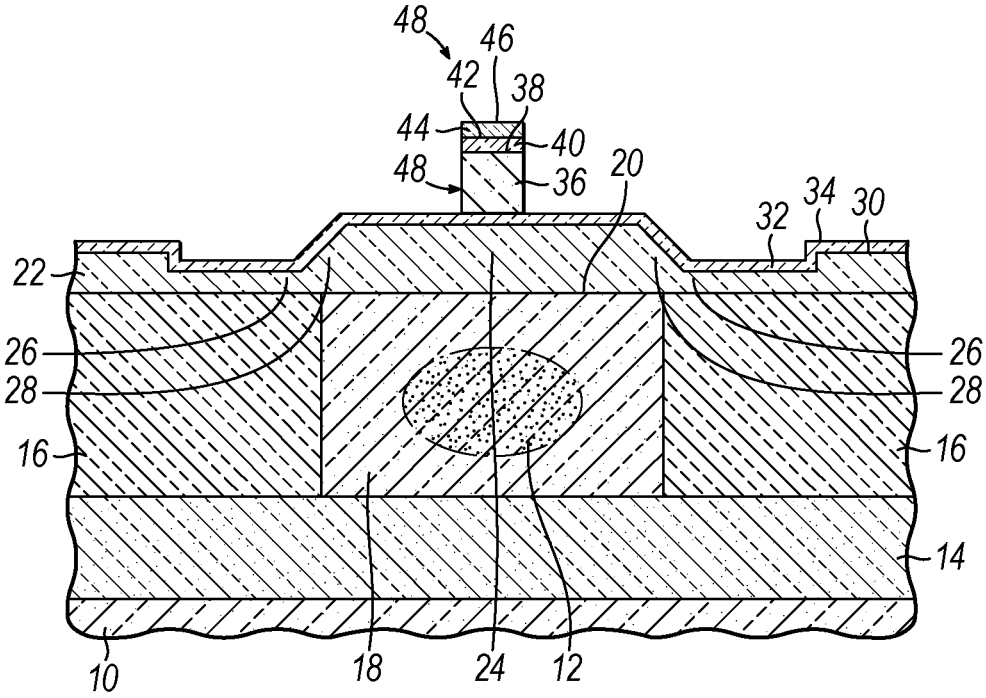
48
46
42
38
44
40
48
36
20
32
34
30
22
26
26
28
28
16
16
14
10
18
24
12

FIG. 2